SZABLON MONTAŻOWY
MOUNTING TEMPLATE

ROP-100

202006.0 / 202006.01+09
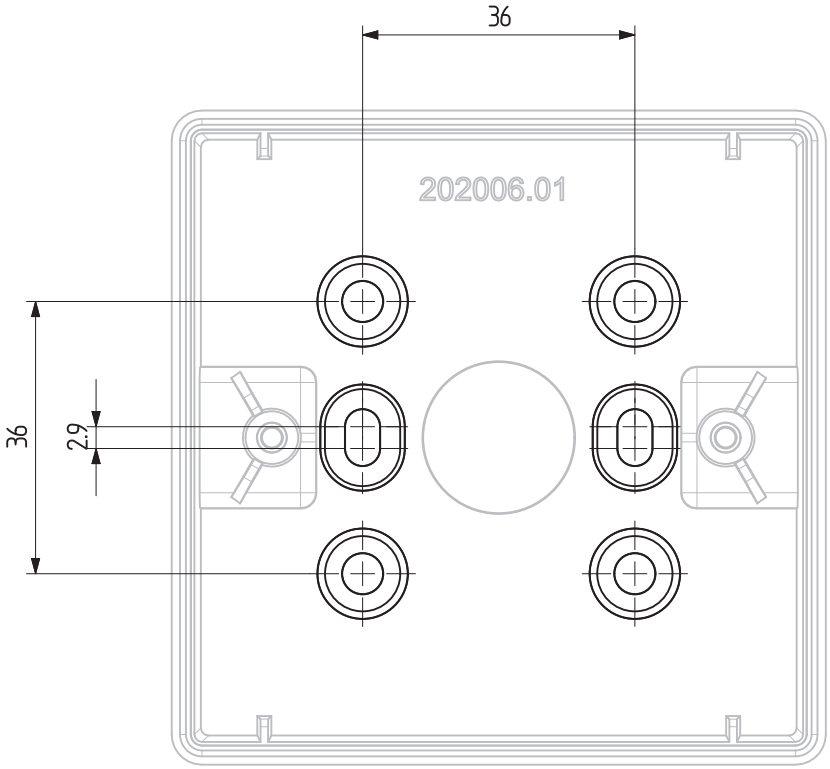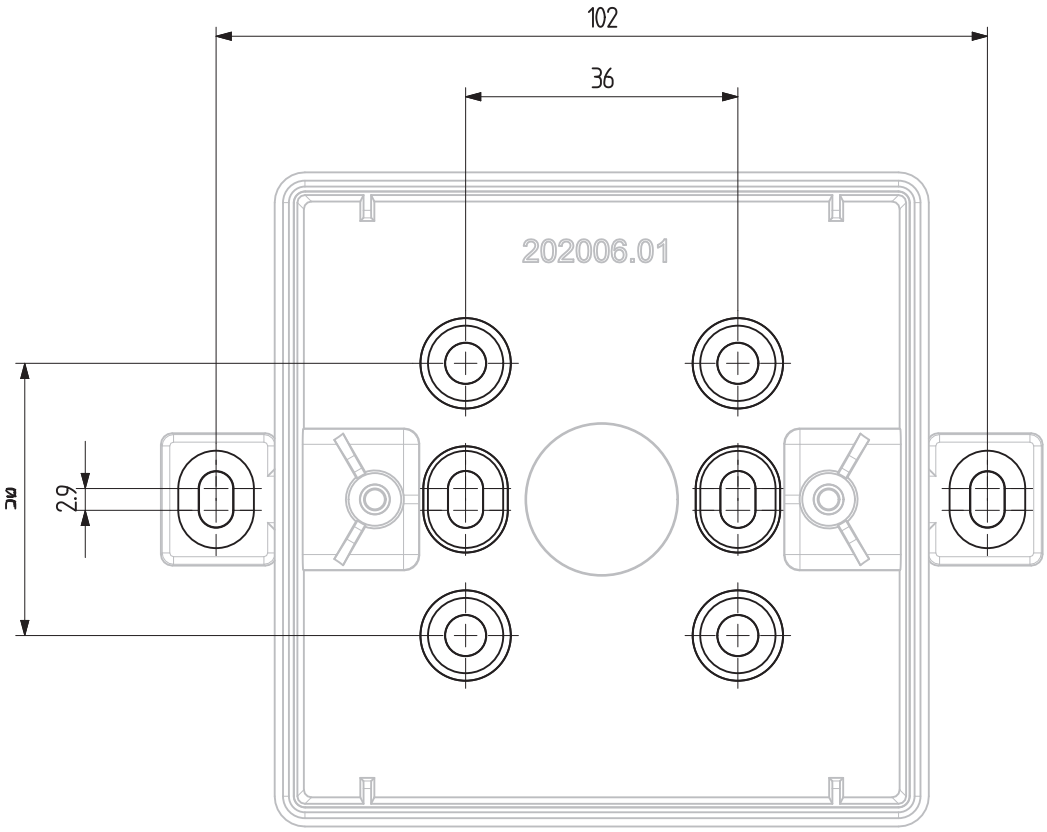
ROP-100/EU