SZABLON MONTAŻOWY
MOUNTING TEMPLATE

SPP-400, SPP-401

202007.01 / 202007.10
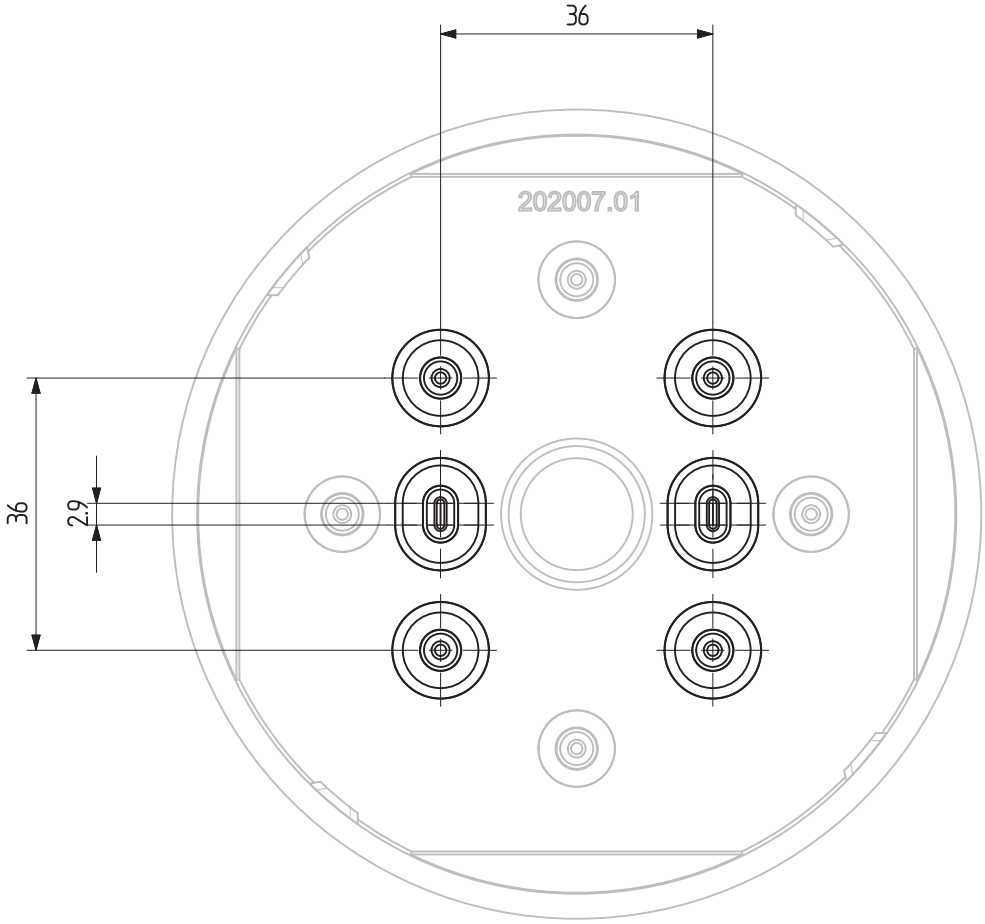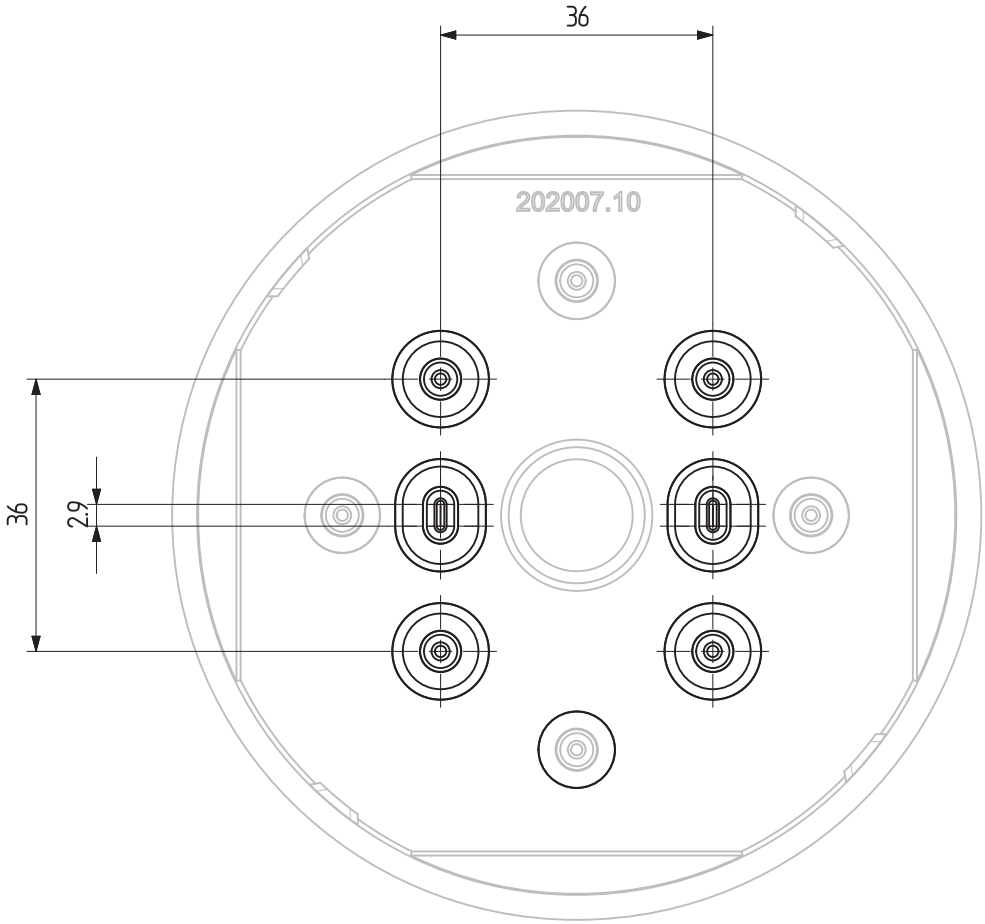
SPP-400